30 YEARS ASD BG
AKKON SECURITY DISTRIBUTION BULGARIA

Инструкция за монтаж на смарт брава ASD C10 система "Smartlock TTlock"

Внимание:

1. Дръжте механичните ключове извън помещението, което ще бъде заключвано с умната ключалка.

2. Моля подменете батериите в случай на предупреждение за слаби батерии.

3. Прочетете внимателно инструкцията преди монтаж.

1. Монтаж

1.1 Поставяне на ключалката така, че да съвпада идеално с вашата врата

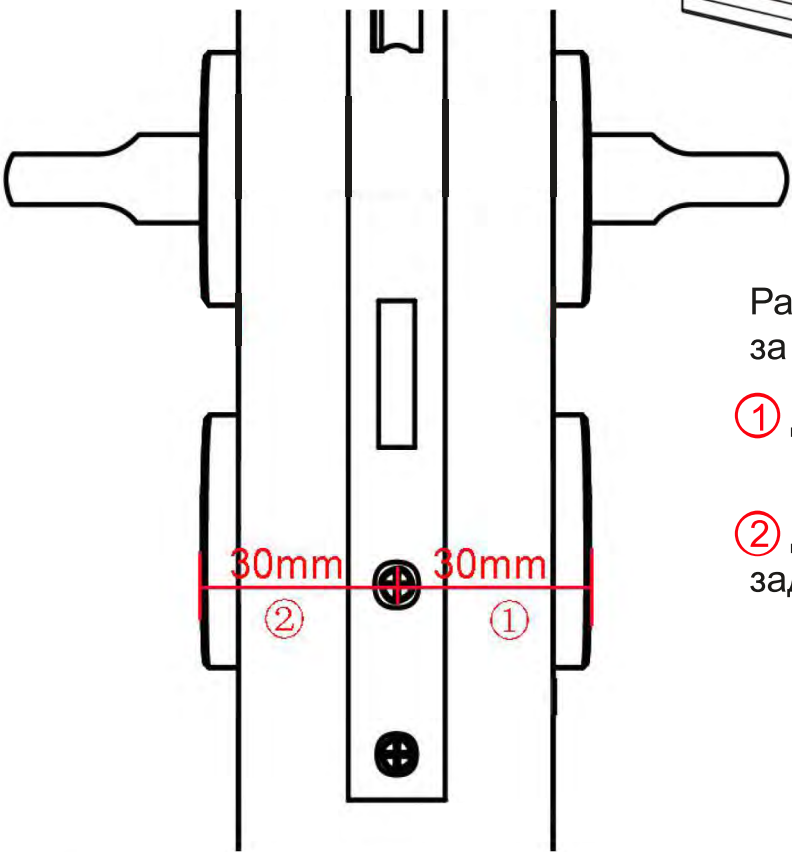

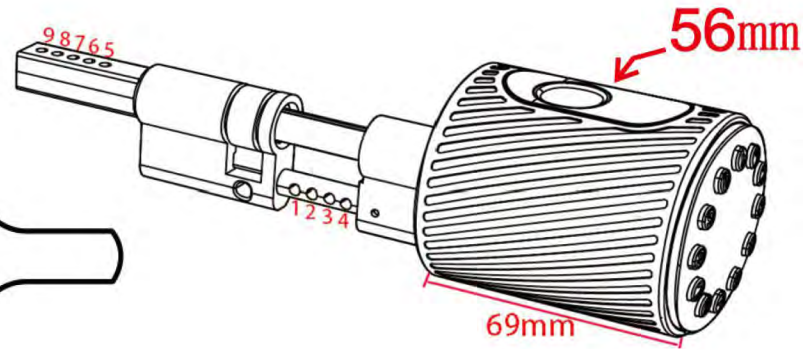

Разстоянието между всеки от отворите за регулиране е 5мм

① Дебелина от центъра на патрона до предната розетка

② Дебелина от центъра на патрона до задната розетка

①	Фиксиране центъра на патрона на :	②	Фиксиране врътка на :	
30mm	1	30mm	5	**60mm**
35mm	2	35mm	6	
40mm	3	40mm	7	
45mm	4	45mm	8	
40mm	1	40mm	5	**80mm**
45mm	2	45mm	6	
50mm	3	50mm	7	
55mm	4	55mm	8	

1.2 Монтаж

Поставяне на патрона	Поставяне на винта на патрона
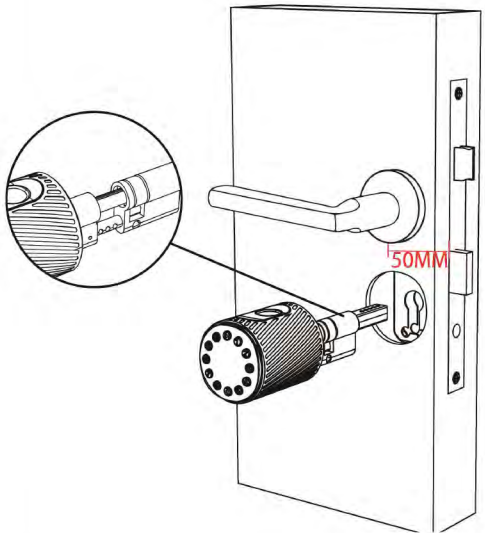	Квадарата на дръжката да е поне на 50мм от ръба на вратата
Монтаж на вътрешната врътка	Завършен на монтажа
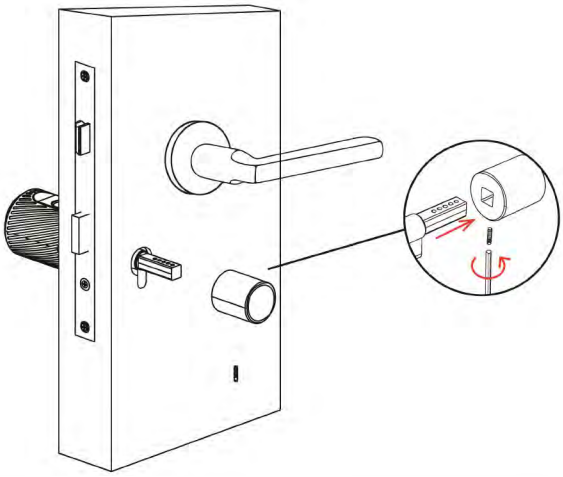	

Поставяне на батерии

1 развийте шестограмния винт
2 Поставете ключа и завъртете обратно на часовниковата посока за да отключите панела
3 Премахнете клавиатурата
4 Сложете батериите

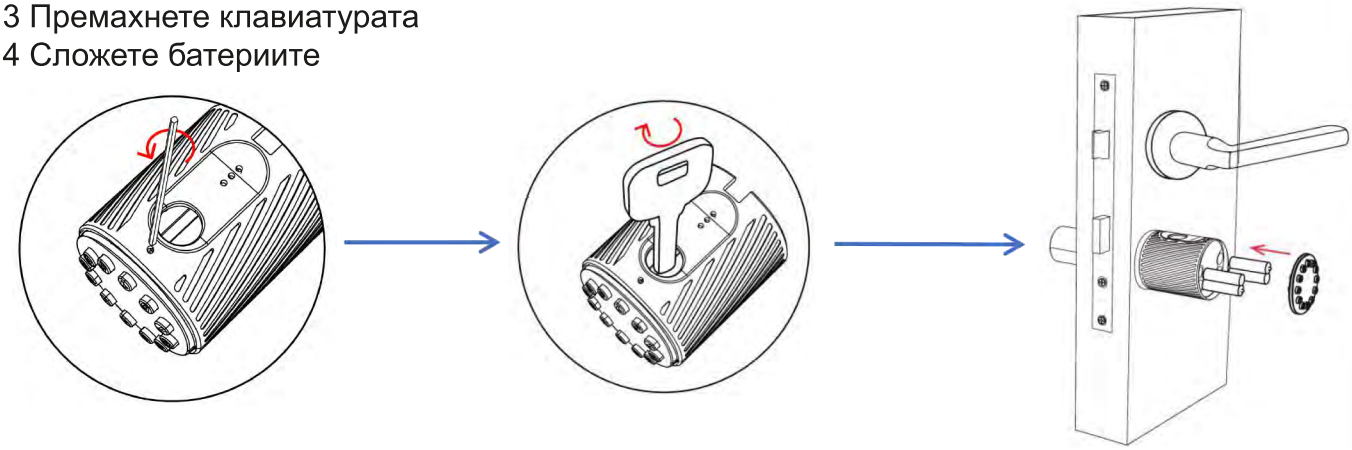

2. Спецификация

Модел	C10
Материал	Алуминий
Размер на предния панел	29 X 56 мм
Тегло	2.5 кг
Отключване	Bluetooth Пръстов отпечатък Парола Карта Ключ Шлюз (gate)
Цвят	Сив Черен
Подходящи врати	Алуминиеви врати Дървени врати
Захранване	6V/4x AAA
Дебелина на врата	30-100MM
Брой потребители	Отпечатък 200 Парола 150 Карта 200
Температура на околната среда	-25℃-60℃
Влажност на околната среда	20%-90%
Аларма при изтощаване	Под 4.5 V

Инициализиране

Отворете капачката на предната врътка и натиснете "Reset" бутона на задния панел за 5 сек,
натиснете "000#" . Инициализирането завършено

Reset бутон

3 Регистрация

3.1 Свържете устройството с телефона

1) За устройства с Android операционна система сканирайте левия QR код
2) За устройства с Apple операционна система сканирайте десния QR код
3) Регистрирайте си акаунт (с тел.номер или e-mail) или влезте със съществуващ профил
4) Изберете "+" Add Lock (добавете ключалка)
5) Ключалката в близост (до 10м) ще се появи в приложението , натиснете "+"
6) Преименувайте ключалката
7) Ключалката е добавена успешно

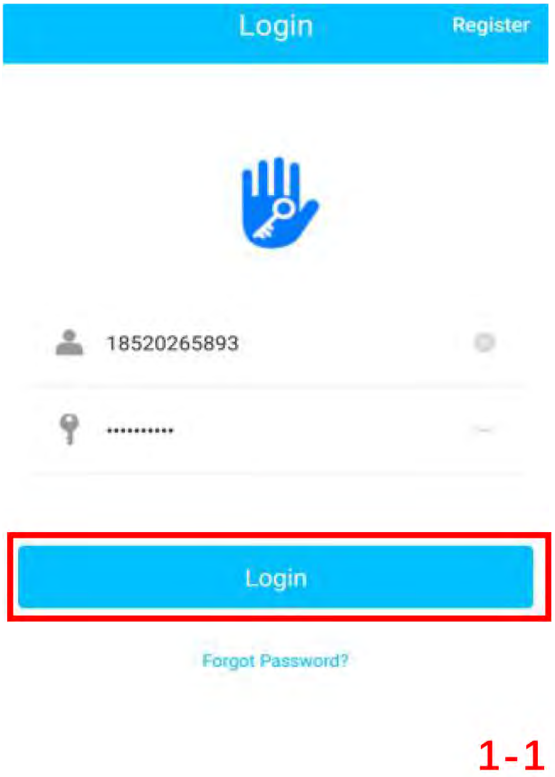

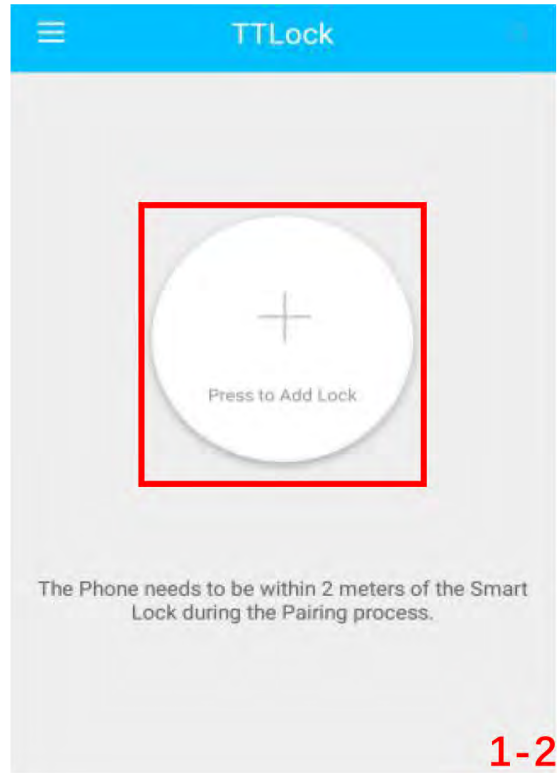

3.2 Потребителско управление

3.2.1 Bluetooth управление

След като са свързани телефона и ключалката ,изберете " " както е показано на фиг.2-1
за да отключите (трябва да сте в близост до ключалката)

3.2.2 Дистанционно управление

След потвърждение , че вашия телефон и ключалка са свързани с "шлюз" (gate) , изберете " " както е показано на фиг.2-1 . Може да отключите от всякъде където имате интернет връзка. (Как да настроите вашия шлюз към вашия телефон вижте 5.3)

3.2.3 e-Key управление

Изберете " Send eKey " както е показано на фиг.2-1 . Можете да (оторизирате) изпратите eKey на други потребители в приложението TTlock (потребителя трябва да си е инсталирал и регистрирал приложението). Въведете получател и неговото име , след което права и достъп както е показано на фиг.2-2 .

3.2.4 Управление на Административната парола

Изберете " Settings " , както е показано на фиг. 2-1 - Вижте Admin Passcode както е показано на фиг. 2-3 - въведете код от клавиатурата на ключалката след което натиснете бутона " # " .

3.2.5 Управление на динамична парола

Изберете "Generate Passcode" както е показано на фиг. 2-1 - фиг 2-4 тук може да видите активното време и брой пароли - Генерирайте парола - Въведете паролата за да отключите.

3.2.6 Отваряне на записи

Изберете " Records " показано на фиг. 2-1 може да видите както е показано на фиг. 2-5

.2.7 Управление на IC карти

Изберете " IC Cards " както е показано на фиг. 2-1 Изберете " " добавете IC карти , както е показано на фиг. 2-6

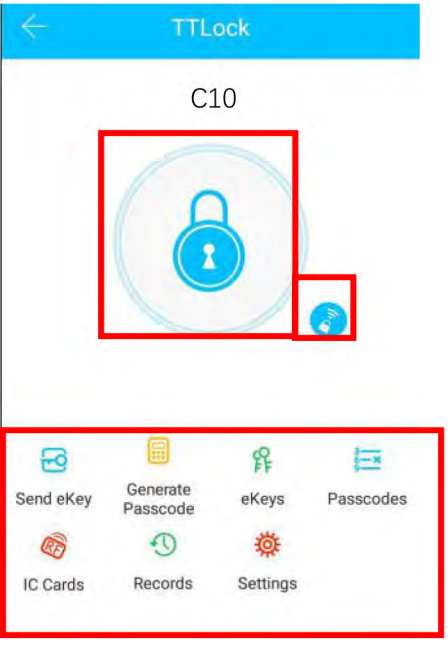

2-1

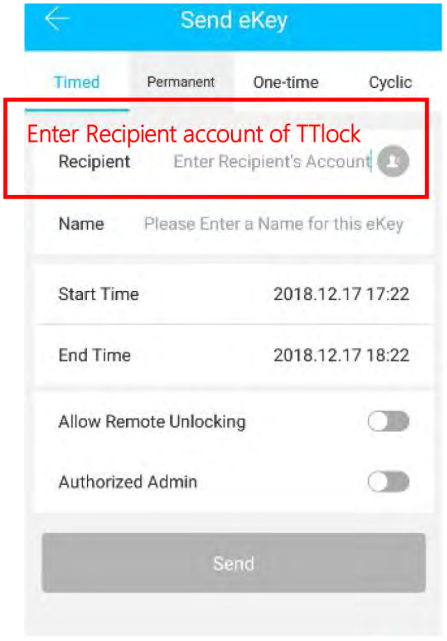

2-2

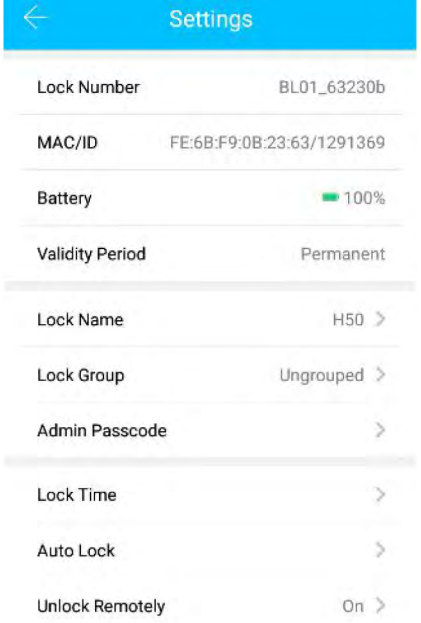

2-3

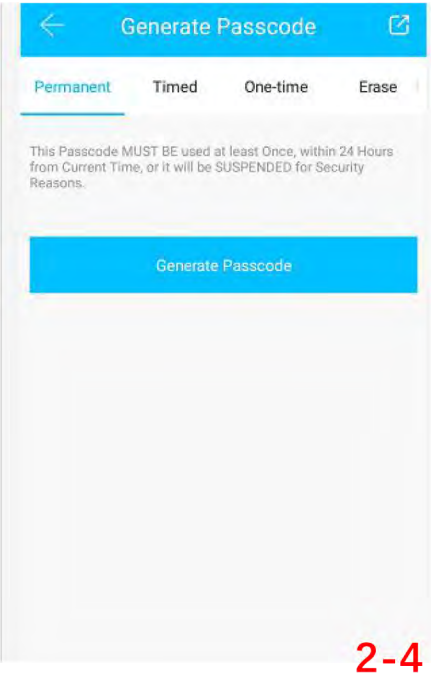

2-4

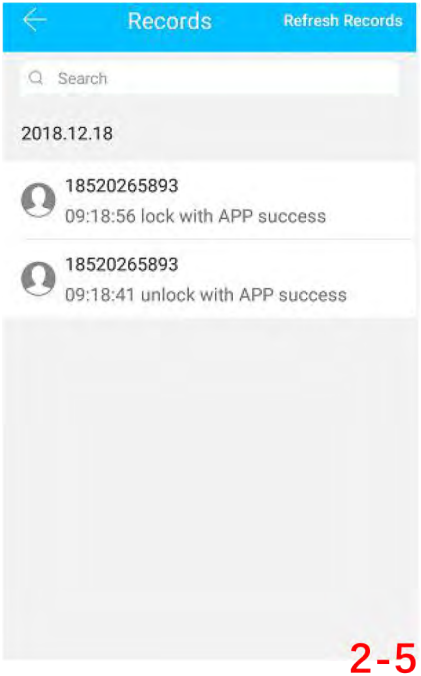

2-5

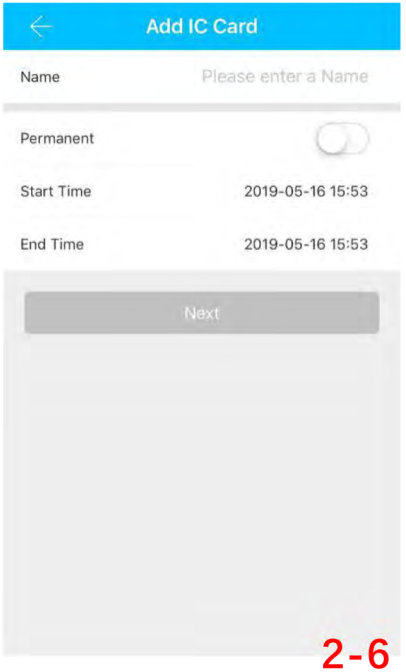

2-6

3.3 Добавяне на Шлюз (Gateway)

За да добавите “шлюз” , трябва вашия смартфон да е в една wi-fi мрежа заедно с шлюза

Light Status

Когато Шлюза е включен :

- Светодиода мига постоянно в червено и синьо: Режим на изчакване , готовност за сдвояване.
- Син светодиод : Работен режим
- Червен светодиод : проблем с връзката

Сдвояване на Шлюза с приложението

1. Стартирайте на приложението

2. Изберете “≡”

3. Изберете GATEWAY

4. Изберете G2

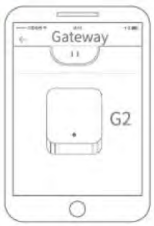

5. Включете Шлюза и изчакайте докато започне да мига в синьо и червено

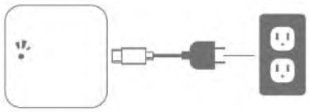

6. Натиснете " + "

7. Добавете Шлюз (ADD Gateway)

8. Изберете вашата wi-fi мрежа и въведете нейната парола

9. Добавянето е завършено (ADD complete)

⚠ Включете и изключете “шлюза” ако времето за сдвояване изтече и повторете стъпките!

4. Окомплектовка

Снимка			
Име	**Входно устройство**	**Врътка**	**Карта**
Брой	**1**	**1**	**3**
Снимка			
Име	**Винт M5*65**	**3 бр. Ключове**	**Упътване**
Брой	**1**	**3**	**1**

1. Какъв тип стара ключалка мога да заменя?

- Брава с разстояние между центъра на кварата и ръбът на вратата е по-голям от 50 мм.

2. Причини поради които системата не работи след монтаж.

- Свалете клавиатурата и проверете дали батериите са сложени в правилната посока.

- Уверете се, че батериите не са изтощени.